T6

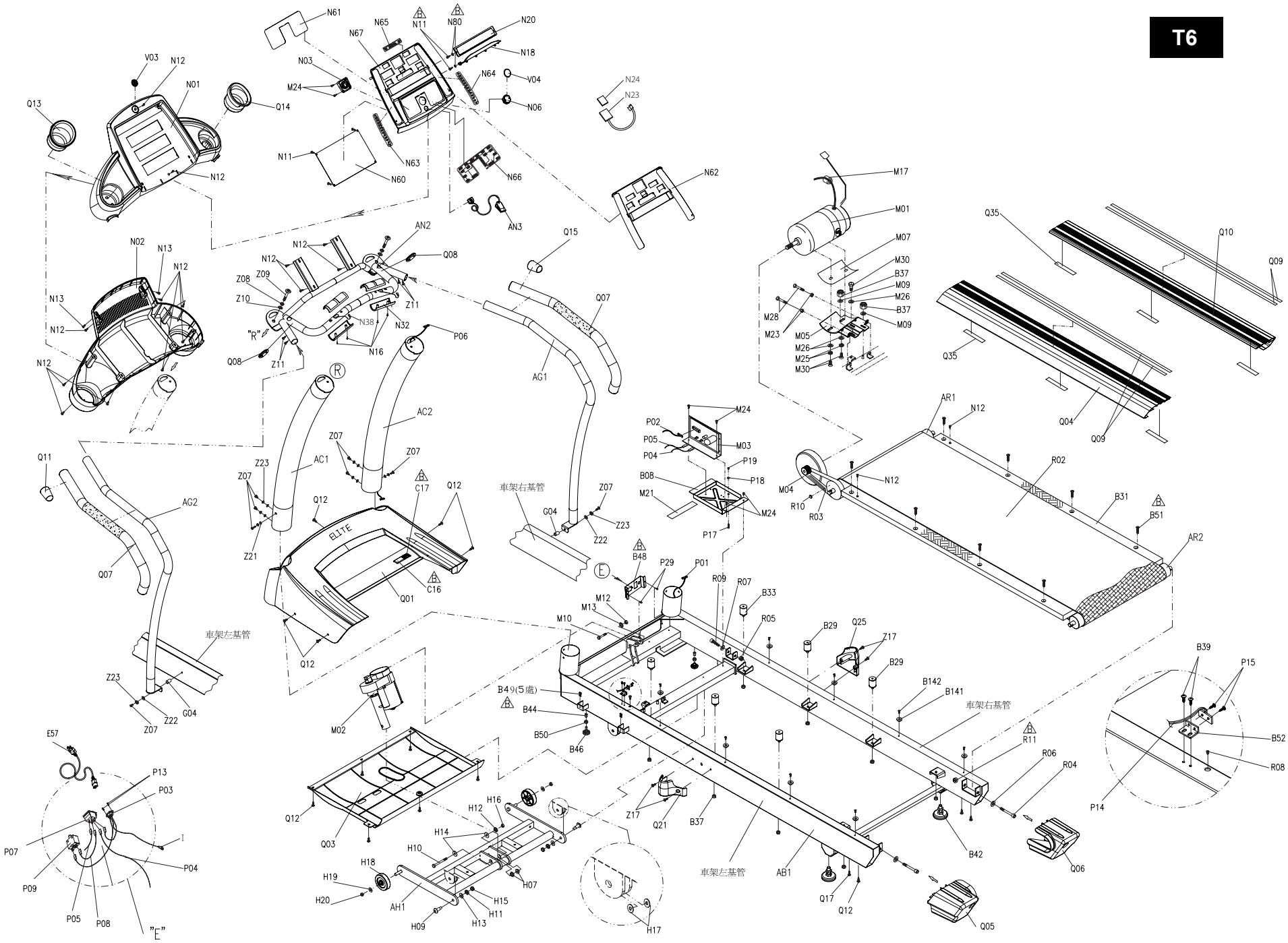
N61
N65
N67
N11
N80
N20
N18
N03
M24
N64
V04
N06
N24
N23
V03
N12
N01
Q13
Q14
N11
N63
N60
N66
N62
N12
AN3
M17
M01
M07
M30
B37
M09
M26
B37
M09
M28
M23
M05
M26
M25
M30
Q35
Q10
Q09
Q35
Q04
Q09
AN2
Q08
Q15
N02
N13
N12
N12
Z08
Z09
Z10
Z11
N38
N32
"R"
Q08
Z11
N16
P06
Q07
N13
N12
N12
AG1
AC2
Z07
Z07
Z23
AC1
Z07
Q11
AG2
Q12
C17
Q12
ELITE
Q07
Z21
Q01
C16
車架右基管
G04
Z07
Z23
Z22
M24
P02
P05
P04
M03
P19
B08
P18
M21
M24
P17
AR1
N12
M04
R10
R03
N12
R02
B31
B51
AR2
車架左基管
Z23
Z22
G04
Z07
Q12
B48
P29
P01
R09
R07
B33
M12
M13
M10
R05
B29
Q25
Z17
B29
B142
B141
車架右基管
B49(5處)
B44
B50
B46
M02
R11
R06
R04
B39
P15
B52
R08
P14
E57
P13
P03
P07
P09
P05
P08
"E"
P04
Q12
Q03
H12
H16
H14
H10
H18
H19
H20
AH1
H09
H13
H11
H15
H07
H17
Z17
Q21
B37
車架左基管
AB1
Q17
Q12
B42
Q06
Q05